b&o MRP UR10e

Mobile Roboter Plattform

Features

-mobile Roboter Plattform mit UR10e Roboter und integrierter Steuerung
-integrierte Medienanschlüsse
-Dockingstation

Ihr Vorteil

-schnelle, flexible Automatisierung
-geringer Platzbedarf
-kein Schutzzaun notwendig
-sofort einsatzbereit

Einsatzbereiche

-Handling und Montage
-Maschinenbeladung
-Verpacken
-Schrauben
-Qualitätskontrolle
-Sortieren
-Prüfen

b&o MRP UR10e

Mobile Roboter Plattform

Die Firma boschen & oetting Automatisierungsbau GmbH hat die mobile Roboter Plattform **MRP UR10e** entwickelt, die als Basis für vielfältige Automatisierungslösungen dienen kann. Die Plattform ist mobil, flexibel und kann individuell an den Einsatzbereich angepasst werden.

MRP UR10e schafft neue Möglichkeiten im Bereich der industrielle Montage, die es erlauben manuelle und automatische Tätigkeiten in optimaler Weise zu verbinden. Bestimmen sie die Flexibilität und den Automatisierungsgrad ihrer Produktion durch den Einsatz eines mobilen Roboters!

MRP UR10e kann je nach Anwendungsfall als MRK Anwendung arbeiten oder durch Absicherung des Arbeitsbereiches mit Personenscannern als Cobot. Der **MRP UR10e** reduziert beim Betreten des Überwachungbereiches automatisch die Geschwindigkeit und stoppt wenn der Sicherheitsbereich verletzt wird.

MRP UR10e ist eine mobile Roboter Plattform und besteht aus einem Wagen mit integrierter Steuerung sowie einem Roboter UR10e der Fa. universal robots . Durch die Räder am Wagen ist die Plattform mobil und kann manuell an den Einsatzort transportiert werden. Am Einsatzort wird der Wagen fixiert und ist in kürzester Zeit einsatzbereit. Die integrierten Sicherheitsfunktionen des Roboters sowie der Einsatz von Personenscannern am Wagen erlauben es, den Roboter ohne Schutzzaun zu betreiben. Als Endeffektoren kommen je nach Einsatzgebiet UR+ Standardgreifer oder kundenspezifische Greifer zum Einsatz. Der MRP UR10e kann sowohl standalone arbeiten als auch über eine SPS gesteuert werden.

Einsatzbereiche

- Handling und Montage
- Maschinenbeladung
- Prüfen
- Sortieren
- Verpacken
- Qualitätskontrolle
- Schrauben

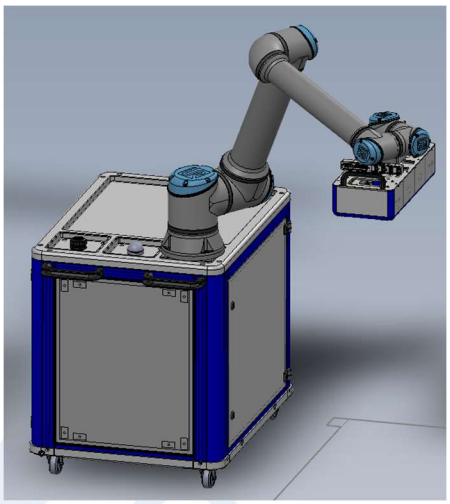

Einsatzbeispiele

Integration in einen Arbeitsplatz

Aufgabe

- Werker bereitet Bauteil vor und macht weitere Arbeitsgänge
- Verschrauben durch den Roboter in der Nebenzeit
- Vollständigkeitskontrolle (Kamera)

Features

- Schneller Wechsel zwischen Hand- und Automatikprozess

Beladung einer Spritzgussmaschine

Aufgabe

- Be-/Entladen von Spritz-Gussmaschinen
- Ausschleusen von NIO-Teilen

Features

- Euro MAP 67 Schnittstelle
- Achtfach Greifer
- Schneller Wechsel zwischen Hand- und Automatikprozess

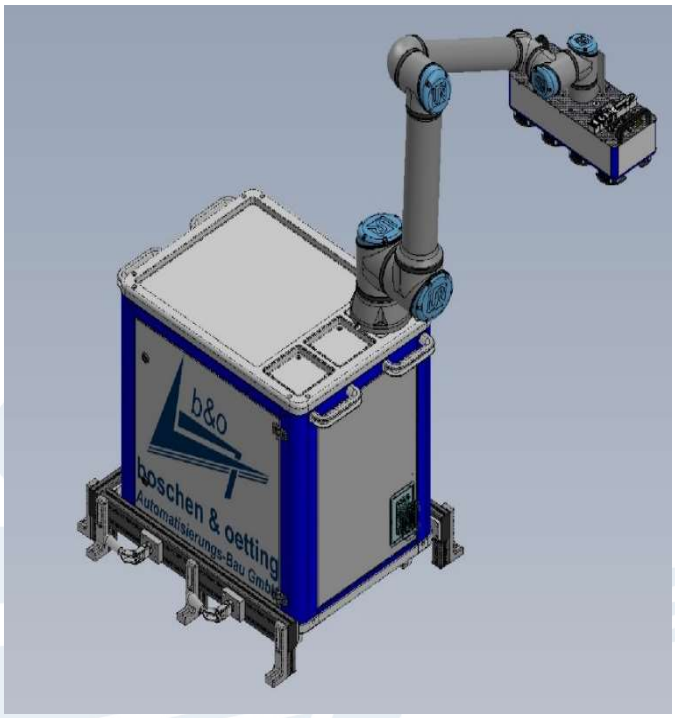

Technische Daten

- Gesamtgewicht: ca. 205 kg
- Schutzart Wagen: IP 54
- Spannung: 230 V / 50 Hz
- Stromstärke: 16 A

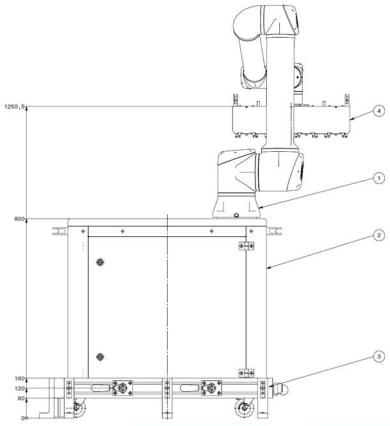

Seitenansicht: MRP UR10e mit Kundenspezifischem Werkzeug und Bodenadaptierung

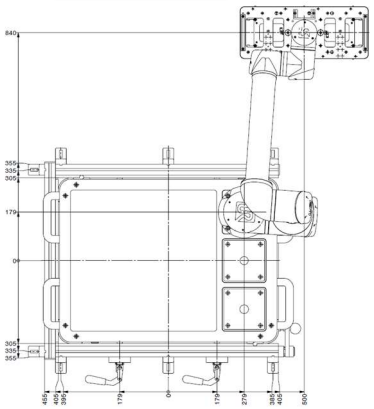

Draufsicht: MRP UR10e mit Kundenspezifischem Werkzeug und Bodenadaptierung

Optionen

Die mobile Roboter Plattform kann mit folgenden Optionen ausgestattet werden:

Robotermodelle

- Roboter UR3e
- Roboter UR5e
- Roboter UR10e
- Roboter UR16e

Steuerung

- F-CPU
- Touchscreen

Sicherheit

- Personenscanner

Schnittstellen

- Ethernet
- Euro MAP 67
- zwei 24pol.Harting (frei belegbar)

Medien

- Pneumatische Wartungseinheit
- Ventilinsel mit Zusatz E/A

Elektrik

- Hauptschalter
- Signalleuchte

Klimatisierung

- Klimagerät

Befestigung

- Bodenadaptierung mit Spannvorrichtung (Standard)
- Abstecksystem Boden (Buchse/Schwert) auf Anfrage
- Andocksystem Arbeitsplatz (Buchse/Schwert) auf Anfrage

Greifer

- Standard Greifersysteme aus dem UR+ Baukasten
- Kundenspezifische Greifer aus dem Haus b&o

Kontakt

boschen & oetting Automatisierungs-Bau GmbH
Wohlrabedamm 11 D-13629 Berlin

+49 (30) 346 746 00

anfrage@boschen-oetting.de